Interior height 2200mm

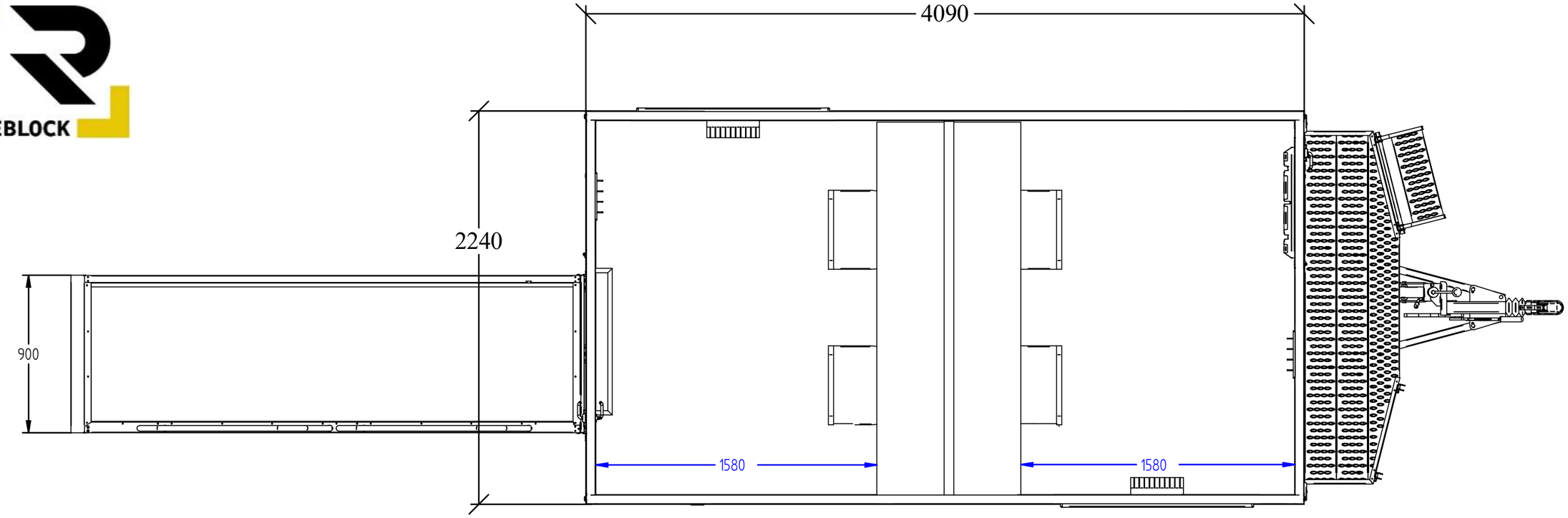

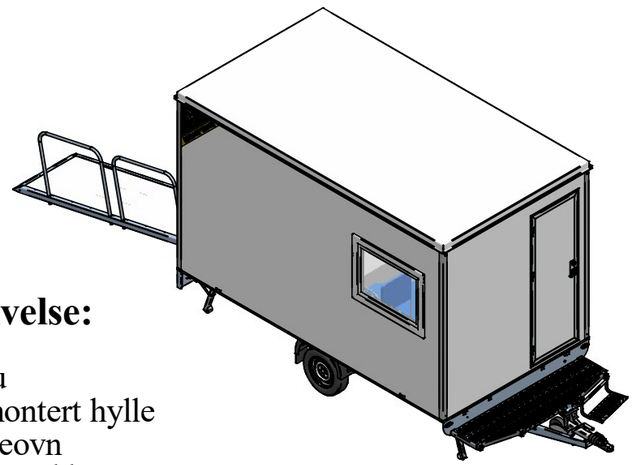

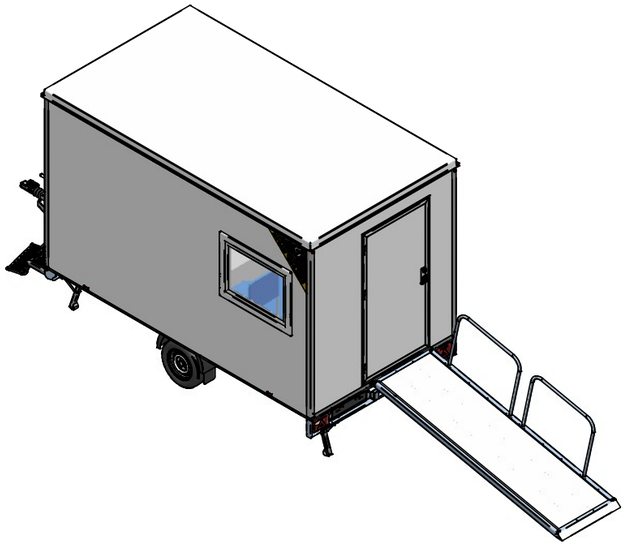

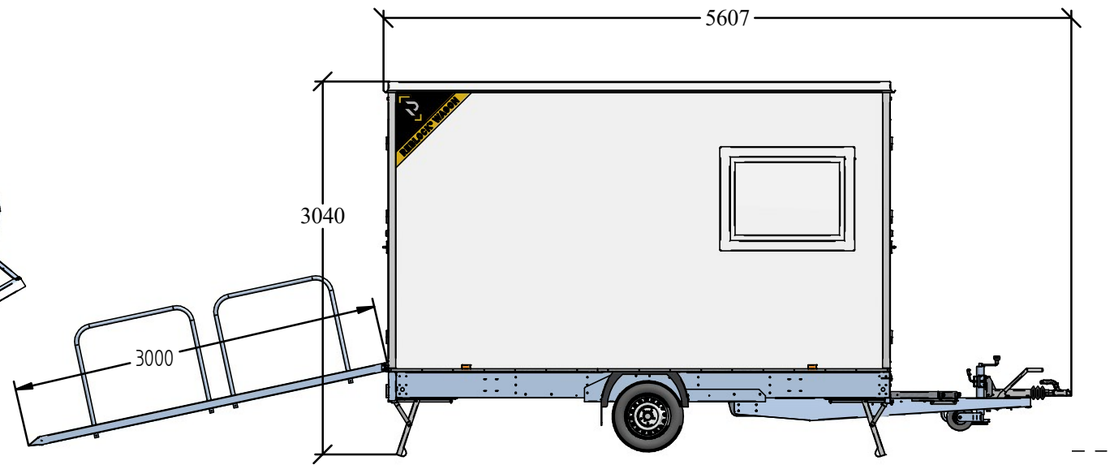

Beskrivelse:

1. Vindu
2. Fastmontert hylle
3. Varmeovn
4. Knaggerekke
5. LED lys IP 65
6. El. Tilkopling 230V – 16 amp
7. Skjøtekabel 25m
8. Helstøpt fiberglass tak
9. Bevegelsesdetektor på lys

Designet for norske veier

Title:	6PVK	
Total Weight:	1300kg	